MULTIFOREST

Výkonné řešení pro váš les

Produced by Trejon of Sweden

Obsah

VÝHODY	4–7
VYVÁŽECÍ PŘÍVĚSY	8–11
KOMBINACE VOZŮ S RAMENY	12–13
RAMENA S-LINE	14–15
NAKLÁDACÍ RAMENA LOMENÁ	16–17
NAKLÁDACÍ RAMENA S PARALELOGRAMEM	18–19
PŘÍSLUŠENSTVÍ	20–23

Trejon – rodinný podnik

Jako rodinný podnik s historií, a uvažující v dlouhodobém horizontu, nabízíme tu nejlepší kvalitu a nejvyšší standard servisu.

Vždy stavíme zákazníka na první místo. Jako náš zákazník víte, že stroje Trejon jsou vyrobeny pro dlouhodobou práci a společně s naším servisem je pro nás závazek dopřát vám jednodušší práci každý den.

A good day. A Trejon day.

Trejon je rodinná firma založená v roce 1940 a ve třetí generaci řízena Annou a Henrikem Johanssonovými. Hlavním odvětvím výroby jsou stroje pro lesní hospodářství a údržbu cest.

Hlavní ústředí firmy Trejon se nachází na severu Evropy, ve švédském městečku Vannasby kde jsou lidé silně vázáni na přírodu a les. V Trejonu máme více než 30 let zkušeností s vývojem, výrobou, dodávkou a údržbou strojů pro práci v lese. Víme přesně, co je třeba proto, aby váš pracovní den byl co nejjednodušší a nejefektivnější. Tak se každý den stane dnem Trejon.

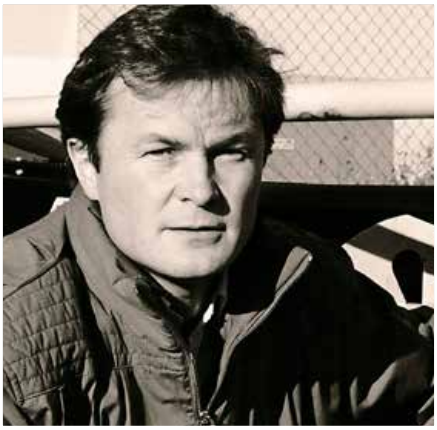

Hakan Johansson představuje jeden z prvních strojů vyrobených v závodě Trejon v roce 1980 ve Vannas.

TREJON® MULTIFOREST

BEZPEČNÁ INVESTICE

Lesní vyvážecí přívěsy a nakládací ramena Trejon Multiforest přemění váš traktor ve výkonnou lesnickou soupravu a umožní vykonat práci v lese rychle a účinně – každý den po mnoho let.

Přes svoji štíhlou a elegantní konstrukci kombinuje Trejon Multiforest snadné manévrování v lese s vysokou účinností a dlouhodobou životností. Se širokou nabídkou výbavy je možné adaptovat stroj pro různé specifické podmínky a požadavky vás uživatelů. Jsme rovněž připraveni nabídnout vám stroj ušitý na míru přesně pro vás.

Trejon Multiforest nabízí obsluze vysokou mobilitu, sílu a spolehlivost v jakékoliv situaci a v jakémkoliv okamžiku. Můžete si být jisti, že s prací v lese s Multiforestem budete spokojeni.

Pečlivě naslouchá me vám, uživatelům našich strojů, profesionálům v lese, a vaše připomínky a požadavky předáváme našemu vývojovému oddělení a konstruktérům.

Tato zpětná vazba vám přináší stále lepší a lepší stroje Trejon Multiforest. Abychom vaši investici dokonale ochránili pro budoucnost, všechny části stroje jsou nejdříve otryskány a následně práškově lakovány v nejmodernější technologií vybavené lakovně.

Historie Trejon Multiforestu začíná v padesátých letech minulého století a čerpá ze společných zkušeností dodavatele a výrobce lesních strojů a vás jejich uživatelů, kteří denně manipulujete s kulatinou různých druhů a sortimentů a máte zkušenosti i s jinými produkty. To vše nám pomáhá přenést nejlepší myšlenky do našich strojů a nabídnout vám .... Trejon Multiforest.

ROBUSTNÍ VYVÁŽECÍ VOZY

Trejon Multiforest je vyráběn pro těžkou práci. Robustní konstrukce nosníků, velké průměry čepů, kvalita použitých pouzder a práškové lakování vytvoří vašeho nejlepšího přítele v lese – dnes, zítra i za mnoho let.

Program přívěsů Trejon Multiforest zahrnuje kompletní sortiment strojů, který činí práci v lese co nejsnadnější. Tyto vozy jsou již ve standardu vybaveny všemi funkcemi, které v této třídě lesních strojů oprávněně očekáváte.

Trejon Multiforest nabízí vyvážečky, které jsou konstruované pro všechny úkoly při práci v lese. Od manipulace s lehkou hmotou, při probírkách, přes převoz palivového dříví až po mýtní těžbu a odvoz těžké hmoty.

Menší modely jsou perfektní pro malé traktory s nízkým průtokem oleje, přesto však podávají vysoké výkony. Větší stroje jsou určeny pro ty z vás, kteří pracují s přívěsem každý den a jsou určeny pro těžší práce.

Všechny stroje mají několik zásadních výhod, které zjednodušují jejich ovládání, umožňují snadný přístup a jsou velmi stabilní. Na prvním místě je vždy absolutní bezpečnost obsluhy. Všechny přívěsy mohou být vybaveny přesně dle požadavku zákazníka pro jeho specifické potřeby.

SILNÁ A VÝKONNÁ ŘEŠENÍ

Trejon Multiforest ví jak se liší různé typy a značky traktorů a jak je široký záběr různých verzí. Vždyť musí splnit požadavky kladené na velké a silné traktory stejně jako na malé mrštné stroje.

Během vývoje a vlastní výroby uplatňujeme přísná kvalitativní pravidla. Každý komponent je součástí našeho kvalitativního programu stejně jako praktické zkoušky a bezpečnostní testy. Všechny vyvážecí vozy a nakládací ramena jsou vyráběny v továrně vybavené nejmodernějšími technologiemi a jednotlivé části strojů jsou přímo ve výrobě neustále kontrolovány.

VÝHODY

1. HARDOX® drapáky
Drapáky pro Trejon Multiforest jsou k dispozici v různých velikostech – 0,19, 0,26 a 0,30m2. Všechny jsou vyráběny z materiálu HARDOX – vysokopevnostní otěruvzdorné oceli.

2. Chytrý podvozek bogie
Dobře vymyšlené nápravy typu bogie zaručují neporazitelnou průchodnost terénem.

3. Široká nabídka nakládacích ramen
V nabídce ramen Trejon Multiforest si vybere každý - s paralelogramem i lomená s teleskopickým vysouváním.

4. Různé typy ovládání
Vyberte si přesně podle svého požadavku. Pákové ovládání, křížové ovladače či elektrické joysticky a nebo rádiové ovládání.

Výhody Trejon Multiforestu

Přední čelo
Rám dobře dimenzovaného čela je tvořen ocelovými masivními trubkami a samotné čelo je zesílené výztuhami. (U stroje MF80E uzavřený kvadratický profil).

Plná ocelová nakládací plocha
Zúžená část opěrného čela je zpevněna ocelovou výztuhou, která je umístěna na hlavním nosníku. Zároveň zabraňuje kládám, aby se vklínily mezi nosník a čelo (pro MF60, MF80E otevřená).

Optimální kopírování nerovností terénu
Asymetrická konstrukce ramene bogie podvozku a bod otáčení pod úrovní osy kol způsobuje ideální zatížení náprav v jakémkoliv terénu a v jakékoliv poloze. Tím výrazně usnadňuje průjezd těžkým terénem.

Řízení natáčení ojí
Natáčení oje je standardní výbavou na všech přívěsech Trejon Multiforest. To usnadňuje práci v terénu a v lese. Jednoduše řečeno, s natáčením oje dokážete projet stejným místem jako se samotným traktorem.

Řízení natáčením podvozku
(Pro MF80E otevřená) S řízením podvozku (na přání pro MF90) je zatáčení soupravy na nejvzdálenějším místě od druhého místa zatáčení – předních kol traktoru. To je velká výhoda při probírkách nebo při práci v hustých porostech.

Stabilizační podpěry
Silné podpěry jsou umístěny v krajích opěrného čela. Vysunují se teleskopicky, mají dlouhý zdvih, ovládají se samostatně a nezvyšují šířku vozu. Výrazně zvyšují stabilitu stroje. Jsou standardní výbavou pro vozy do nosnosti 9 tun. Pro ostatní přívěsy si je můžete objednat jako výbavu na přání.

Pohyblivé klanice s vícenásobnou možností zajištění polohy
Silné, dobře tvarované klanice jsou uloženy v ocelových držácích. Jednoduchým otočením zajistíte klanice v přepravní poloze. Celé držáky můžete posouvat po centrálním nosníku a optimalizovat tak místo, kde bude náklad podepřen.

Nápravy určené pro těžké nasazení
Přívěsy Trejon Multiforest jsou osazeny nápravami pro těžké nasazení. Zaručují maximální odolnost a spolehlivost. Rozměry poloosy jsou od 60x60mm do 90x90mm dle modelu přívěsu.

Zajištění při přepravě
Chytré řešení zámku pro přepravu se aktivuje automaticky. Obsluha nemusí vystupovat a přívěs je bezpečně zajištěn.

Přibližovací naviják
Na přání vybavíme váš vyvážecí přívěs přibližovacím navijákem. Ten je umístěn pod robustní základnou nakládacího ramene. Zvyšuje se tak stabilita přívěsu při přitahování klád. Samotná základna je svařena z velmi silných plechů, které jsou pro ještě větší pevnost ohraněny do pravého úhlu. Myslíme na vaši bezpečnost a proto jsme vyrobili tuto základnu co nejstabilnější.

Klanice správného tvaru
(Tloušťka stěny 6-10mm dle modelu)

Pohyblivé klanice

Práškové lakování

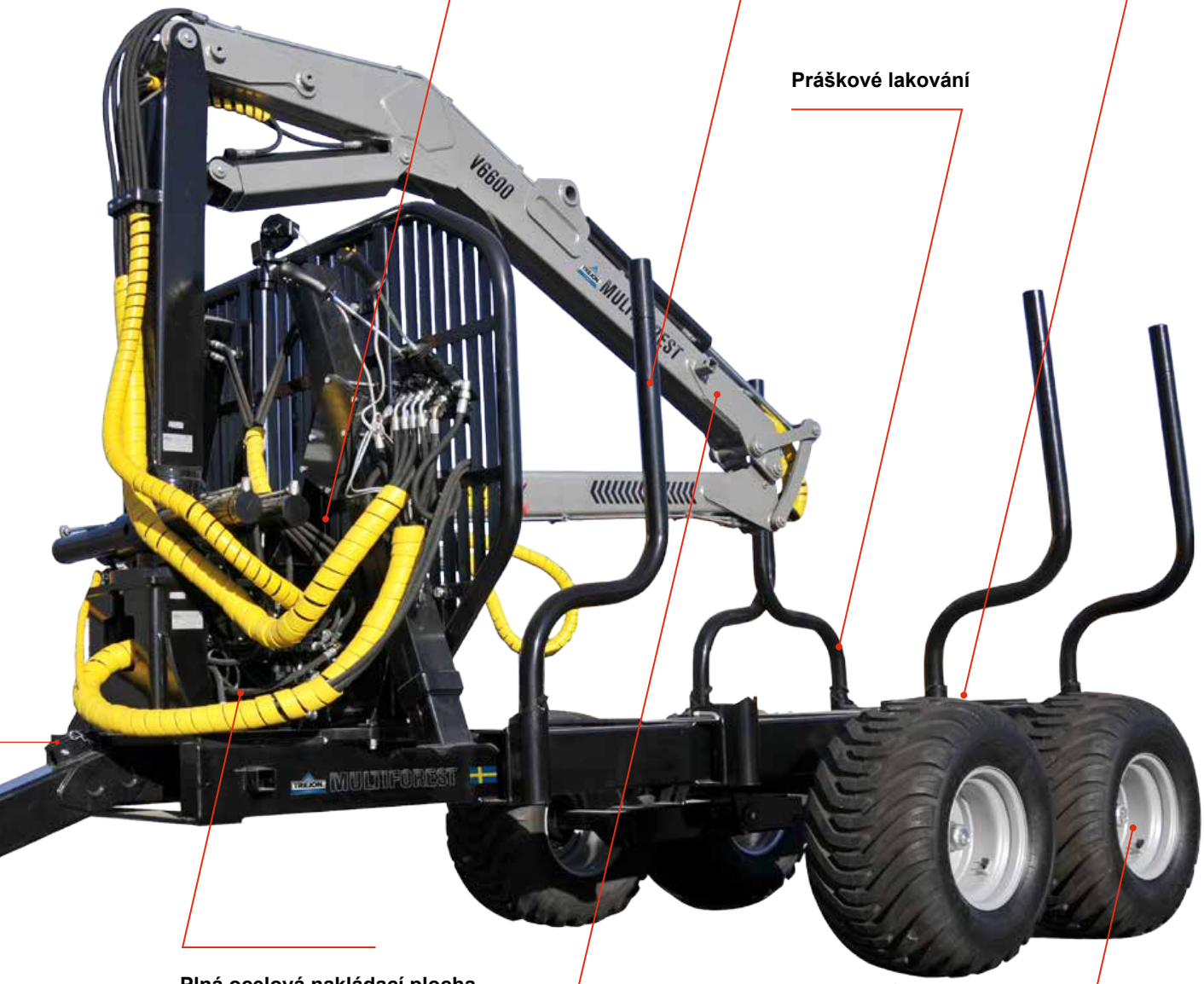

Plná ocelová nakládací plocha
(Pro MF60 a MF80E otevřená)

Opěrná noha
Všechny přívěsy jsou vybaveny podpěrou pro jejich snadné odstavení.

Široká nabídka ramen s paralelogramem nebo lomených s teleskopickým vysouváním ramene.

Pneumatiky s trakčním vzorem jsou standardní výbavou pro všechny přívěsy mimo MF60 a MF80E. (MF80E REL)

Pohon náprav a vzduchové brzdy si můžete vybrat na přání.

Technické parametry přívěsů

Vyvážecí přívěsy							
Model	MF60	MF80E	MF80	MF90/MF90BS	MF105	MF120	MF140*
Nosnost (t)	5	7	8	9	10,5	12	14
Nakládací průřez (m^2)	1,43	1,9	1,9	1,9	2,2	2,7	2,5
Konstrukce	Centrální nosník	Centrální nosník	Centrální nosník	Centrální nosník	Centrální nosník	Dvojitý rám	Dvojitý rám
Kvalita oceli	SS2134	SS2134	SS2134	SS2134	SS2134	SS2134	SS2134
Rozměry nosníků (mm)	120x120x8	160x160x8	160x160x8	160x160x8	160x160x8	2x200x100x8	2x200x100x8
Klanice	2	2	2	2	3	3	4
Hydraulické podpěry	Na přání	Standard	Standard	Standard	Na přání	Na přání	Na přání
Počet válců řízení	–	1	1	1	2	2	2
Způsob řízení	–	Oj	Oj	Oj / Podvozek	Oj	Oj	Oj
Úhel zatáčení	–	±45°	±45°	±45°/±22°	±45°	±22°	±22°
Úhel vyklápění nápravy podvozku	±25°	±28°	±28°	±28°	±28°	±28°	±28°
Posuvný podvozek	–	Standard	Standard	Standard / –	Standard	Standard	–
Velikost nápravy (mm**)	60x60	70x70	70x70	70x70	80x80	80x80	90x90
Pneumatiky	300/80-15,3	300/80-15,3	400/60-15,5 TRAC	400/60-15,5 TRAC	520/50-17 TRAC	520/50-17 TRAC	500/60-22.5 TRAC
Brzdy	Na přání	Na přání	Na přání	Na přání	Na přání	Na přání	Bubnové na jedné nápravě
Hmotnost bez ramene (kg)	560	1 020	1 325	1 360/1 420	1 720	2 130	2 320

*) MF140 má hydraulické brzdy ve standardu. **) V závislosti na brzdovém systému.

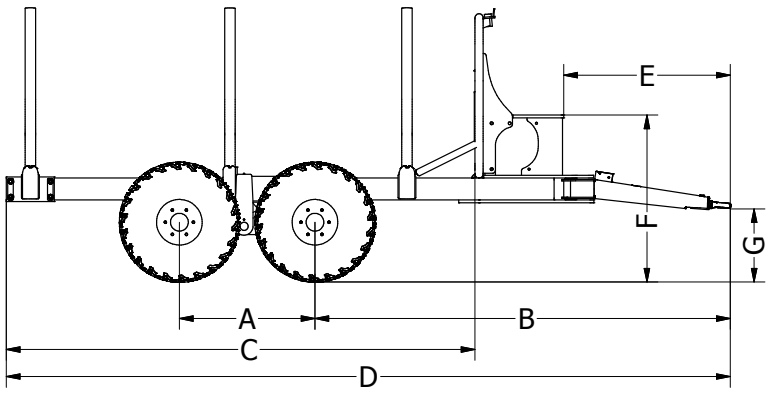

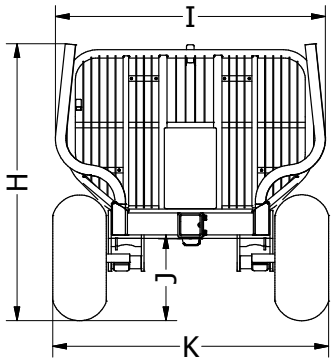

Přívěs	A, mm	B, mm	C, mm	D, mm	E, mm	F, mm	G, mm	H, mm	I, mm	J, mm	K, mm
MF60	990	3010	3050	4680	1205	1225	445	1770	1720	530	1710
MF80E	990	*	3420	5290	1220	1150	490	1940	1970	520	1905
MF80	990	*	3420	5290	1220	1160	500	1950	1970	530	2020
MF90	1180	*	3420	5290	1220	1090	430	1940	1970	460	2020
MF90BS	1010	3285	3510	5050	895	1110	425	2085	2090	475	2230
MF105	1180	*	3420	5345	1275	1150	470	2020	2265	520	2335
MF120	1080	*	3550	5510	1310	1290	400	2290	2370	490	2450
MF140	1080	3925	3670	5745	1430	1225	340	2300	2225	540	2290

Poznámka - rozměry jsou přibližné a mohou se lišit o 50-70 mm s jinými než standardními pneumatikami.
*Variabilní dle nastavení podvozku

Doporučené kombinace přívěsu a ramene	MF60	MF80E	MF80	MF90	MF105	MF120	MF140
Rameno s paralelogramem MFP5100	–	■	■	■	–	–	–
Rameno s paralelogramem MFP5600	–	■	■	■	■	–	–
Rameno s paralelogramem MFP6200	–	■	■	■	■	■	■
Lomené rameno MFV3900	■	–	–	–	–	–	–
Lomené rameno MFV4300	■	–	–	–	–	–	–
Lomené rameno MFV5300	–	■	■	■	–	–	–
Lomené rameno MFV6300	–	■	■	■	■	–	–
Lomené rameno MFV6100	–	■	■	■	■	■	–
Lomené rameno MFV6600	–	–	■	■	■	■	–
Rameno S-Line MFV7600	–	–	–	–	■	■	■
Rameno S-Line MFV8400	–	–	–	–	–	■	■
Rameno S-Line MFV9000	–	–	–	–	–	■	■

■ Doporučená kombinace. – Nedoporučená kombinace.

Kombinace vozů s rameny

Naši zákazníci si mohou vybrat z velkého počtu vozů, ramen a výbavy a sladit vše tak aby jim to maximálně vyhovovalo. Zde můžete vidět některé z neoblíbenějších kombinací.

MF60 + V4300

MF120 + V9000

MF80E + V5300 (trakční pneumatiky jsou na tomto voze na přání)

MF105 + P6200

Ramena S-Line

Lesnická ramena S-Line jsou volbou pro profesionály, kteří nakládají velké množství dřeva každý den. Všechny součástky jsou navrženy tak, aby vynikaly svou maximální odolností a vydržely extrémní zátěž.

Delší teleskopické prodloužení vede k většímu maximálnímu dosahu a zároveň zkracuje délku ramena. Otoč ramene S-Line nabízí vysokou otočnou sílu a všechny válce a hydraulické hadice jsou bezpečně umístěny.

V neposlední řadě, dosah ramene 9 metrů udělá v kopcovitém terénu ten rozdíl, který vám umožní jedinečná kombinace pro efektivní práci v lese.

Výhody

- *Chytrý a štíhlý design pro maximální nakládací kapacitu*
- *Dvojité teleskopické prodloužení*
- *Mazatelná pouzdra na všech kloubech*
- *Možnost připojení směrové kladky.*
- *Vylepšená geometrie pro lepší pracovní výkony*
- *Práškové lakování*
- *Silnější otoč, litá, se čtyřmi válci*
- *Silný sloup ramena, vyrobeno z ocele SSAB*
- *Dobře chráněné hydraulické válce*
- *Dobře umístěně hydraulické hadice*

Nová otoč ramena S-Line je vybavena čtyřmi silnými hydraulickými válci a rameno je navrženo tak, aby pracovalo s velkými traktory s průtokem oleje 55-90 l/min.

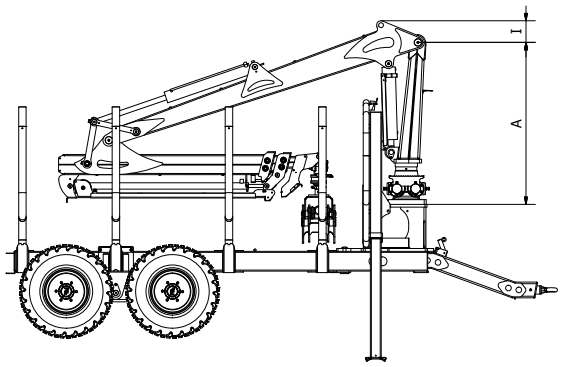

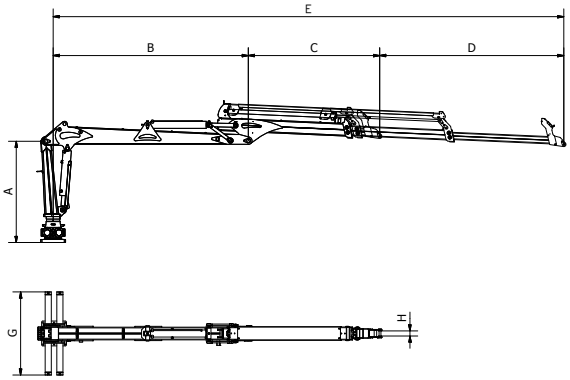

Rameno	A, mm	B, mm	C, mm	D, mm	E, mm	G, mm	H, mm	I, mm
V7600	1647	2600	2000	3000	7600	1352	82	219
V8400	1647	3295	2105	3000	8400	1352	82	219
V9000	1647	3595	2405	3000	9000	1352	82	219

Technická data			
Model	V7600	V8400	V9000
Horizontální dosah (m)	7,6	8,4	9,0
Teleskopický výsuv (m)	2x1,5	2x1,5	2x1,5
Otočné válce	4	4	4
Kroutící moment (kNm)	15	15	15
Úhel rotace ramene	390	390	390
Rotátor	Na přání	Na přání	Na přání
Drapák	Na přání	Na přání	Na přání
Doporučený průtok oleje (l/min)	55–90	55–90	55–90
Pracovní tlak (bar)	175	175	175
Hmotnost prázdného ramena (kg)	1100	1165	1195
Max. zvedací síla ve 4 m (kg*)	1305	1185	1100
Max. zvedací síla v max. dosahu (kg*)	560	450	380

*) 2 metry nad zemí bez rotátoru a drapáku.

Pohybový graf - ramena S-Line

Obrázek ukazuje pracovní záběr na konci ramena.

V7600

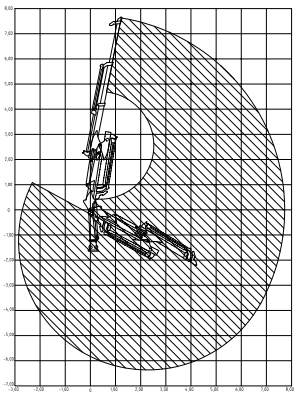

V8400

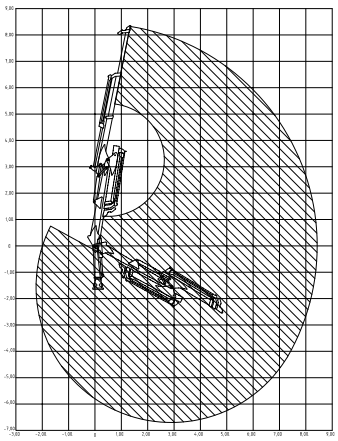

V9000

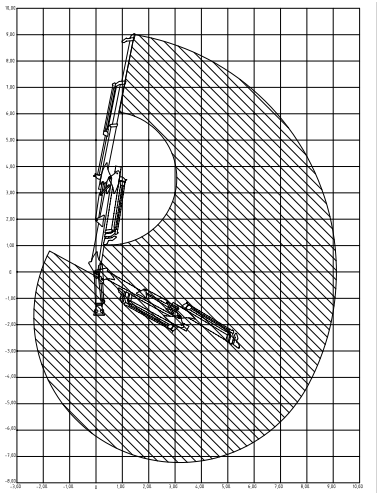

Lomená ramena

Lomená ramena Trejon Multiforest jsou speciálně navržena pro práci s vyvážecím přívěsem. Jsou charakteristická optimální geometrií, která umožňuje lepší manévrovatelnost a vyšší nosnost ve všech pozicích.

Díky inteligentní konstrukci naše ramena dosahují velké zvedací síly s nízkou hmotností samotného ramena. To vše díky štíhlému designu a použití vysoce kvalitní speciální oceli SSAB na všech částech stroje. Chytré řešení každého detailu zjednodušuje vaší práci v lese a pokud vaše rameno zkombinujete s přívěsem Trejon Multiforest, dostanete speciální lesnickou kombinaci, kterou můžete tahat i za malým traktorem.

Trejon Multiforest nabízí lomená ramena s a bez teleskopického prodloužení a s dosahem od 3,9 do 6,6 metru. Tím pro vás máme vhodné rameno pro každou práci.

Výhody

- Chytrý a štíhlý design pro maximální nakládací kapacitu
- Mazatelná pouzdra na všech kloubech
- Možnost připojení směrové kladky
- Vylepšená geometrie pro lepší pracovní výkony
- Práškové lakování
- Silnější otoč, litá, se dvěma nebo čtyřmi válci
- Silný sloup ramene, vyrobeno z ocele SSAB
- Dobře chráněné hydraulické válce
- Dobře umístěné hydraulické hadice

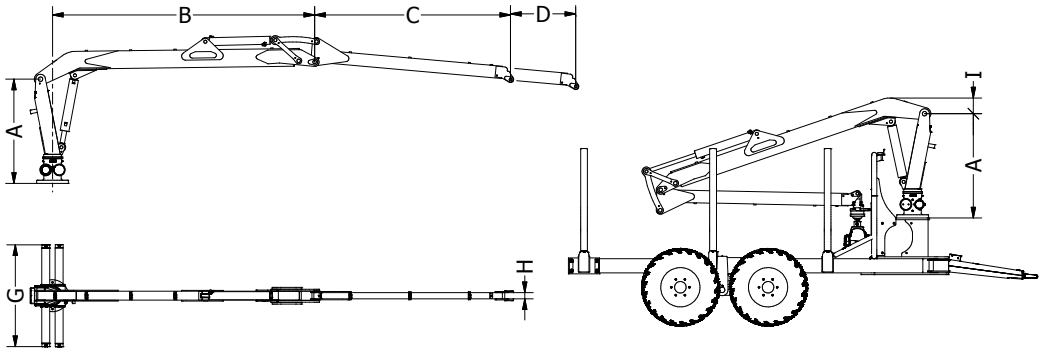

Rameno	A, mm	B, mm	C, mm	D, mm	G, mm	H, mm	I, mm
V3900	987	2251	1649	-	1150	52	132
V4300	987	2251	1449	600	1150	52	132
V5300	1177,5	2955	2215	-	1150	71	180
V6300	1177,5	2955	2215	1000	1150	71	180
V6100	1661	2840	1900	1270	1150	71	70
V6600	1661	2975	2185	1270	1150	71	140

Technická data						
Model	V3900	V4300	V5300	V6300	V6100	V6600
Horizontální dosah (m)	3,9	4,3	5,3	6,3	6,1	6,6
Teleskopický výsuv (m)	-	0,6	-	1	1,3	1,3
Hydraulické válce otoče	2	2	4	4	4	4
Kroutící moment (kNm)	5,3	5,3	9,2	9,2	12,4	12,4
Úhel rotace ramene	420	420	360	360	360	360
Rotátor	1 tuna	1 tuna	3 tuny	3 tuny	3 tuny	3 tuny
Drapák	MF12	MF12	MF19	MF19	MF26	MF30
Plocha drapáku (m^2)	0,12	0,12	0,18	0,18	0,26	0,26
Doporučený průtok oleje (l/min)	15–30	15–30	25–30	25–30	30–35	35–40
Pracovní tlak (bar)	175	175	175	175	175	175
Hmotnost prázdného ramene (kg)	290	315	635	680	780	860
Max. zvedací síla ve 4 m (kg*)	–	460	590	570	880	915
Max. zvedací síla při plném výsuvu (kg*)	475	430	570	435	670	705

*) Bez drapáku a rotátoru.

Ramena s paralelogramem

Ramena s paralelogramem Trejon Multiforest jsou charakteristická svou manévrovatelností, vzorcem pohybu a vysokou odolností navzdory štíhlému designu.

Ramena s paralelogramem potřebují nízký průtok oleje, ale stále jsou rychlá a přesná pro maximální efektivitu vaší práce. Navíc, tato ramena nabízí ještě více unikátních výhod v kombinaci se štěpkovačem.

Výhody

- Optimální vzorec pohybu
- Mazatelná pouzdra na všech kloubech
- Možnost připojení směrové kladky
- Práškové lakování
- Silnější otoč, litá, se čtyřmi válci
- Silný sloup ramena, vyrobeno z ocele SSAB
- Dobře chráněné hydraulické válce
- Dobře umístěně hydraulické hadice

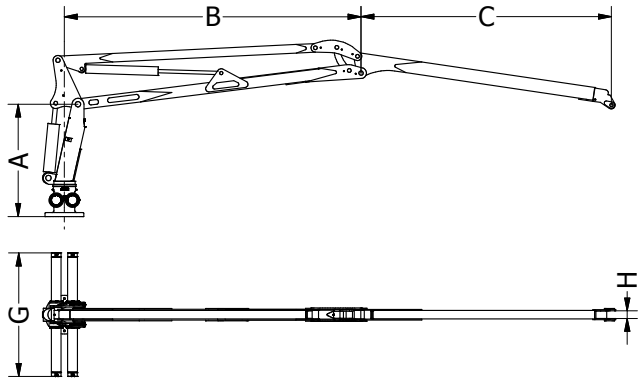

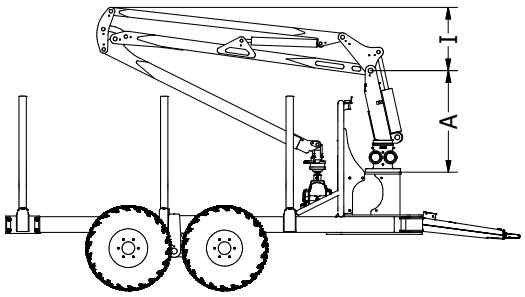

Rameno	A, mm	B, mm	C, mm	G, mm	H, mm	I, mm
P5100	1045	2760	2330	1150	71	650
P5600	1177,5	3080	2545	1150	71	600
P6200	1413,5	3285	2880	1150	71	830

Technická data			
Model	P5100	P5600	P6200
Horizontální dosah (m)	5,1	5,6	6,2
Hydraulické válce otoče	4	4	4
Kroutící moment (kNm)	9,2	9,2	12,4
Úhel rotace ramene	360	360	360
Rotátor	3 tuny	3 tuny	3 tuny
Drapák	MF19	MF26	MF26
Plocha drapáku (m^2)	0,18	0,26	0,26
Doporučený průtok oleje (l/min)	20–25	25–30	30–35
Pracovní tlak (bar)	175	175	175
Hmotnost prázdného ramene (kg)	520	660	740
Max. zvedací kapacita ve 4 m (kg*)	450	530	700
Max. zvedací síla při max. vysunutí (kg*)	370	415	470

*) Bez drapáku a rotátoru.

Pohybový rozsah - Ramena s paralelogramem

Obrázek ukazuje pracovní oblast na konci ramene.

P5100

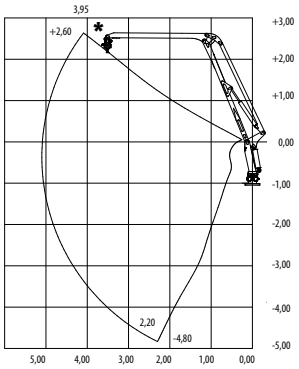

P5600

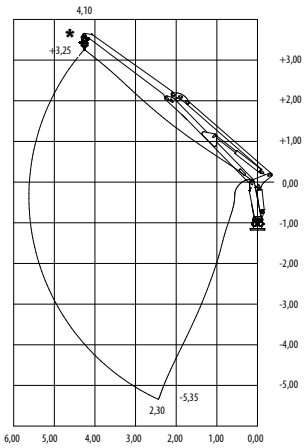

P6200

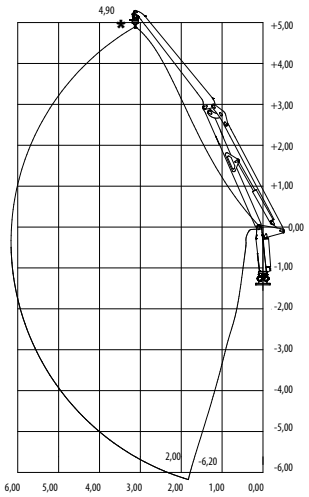

Široká škála příslušenství

Trejon Multiforest nabízí širokou škálu příslušenství. Kontaktujte nás, abychom mohli vyhovět vašim potřebám.

Standardní hydraulický rozvaděč
”rozvaděč s ovládacími pákami”
o hmotnosti přibližně 20 kg.

Hydraulický rozvadeč na přání
Rozvaděč s otočnými pákami.

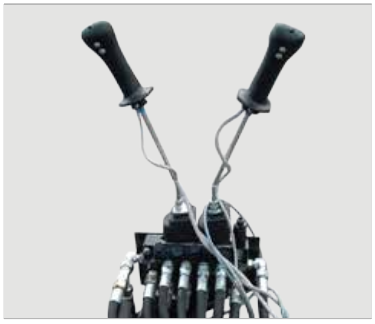

2-pákový křížový ovladač ”nízká hmotnost”
Tento ovladač se skládá ze dvou částí. Elektricky ovládaná část se montuje na rameno nebo přívěs. Druhá část je 4 sekční rozvaděč s mechanickým proporcionálním ovládáním dvěma křížovými pákami. Tento rozvaděč se umisťuje ke kabině tak, aby se z kabiny mohl ovládat celý stroj. Hmotnost 9,5 kg.

Rádiové ovládání nakládacího ramene
Ovládací jednotka je ve dvou provedeních. Ovládání pomocí pák, nebo pomocí joysticků. Na obrázku je zobrazen ovladač s joysticky.

EHC Elektrický joystick se servo ovládáním
Elektrický proporcionální rozvaděč je umístěn na přívěsu. Ovladače v kabině traktoru. Funkce nakládacího ramene jsou proporcionálně ovládané. Funkce vysouvání/zasouvání teleskop. výložníku, drapák a podpěry jsou ovládané tlačítky.

Vložená lopata
Vložená lopata představuje flexibilní a cenově efektivní cestu jak využít drapák na dřevo pro nakládání štěrku či k čištění příkopů, škarp atd. Lopata se upevňuje do drapáku na nakládacím rameni.

Drapák na Biomasu FG23 PRO
Tento drapák umožňuje nabrat biomasu bez zeminy a kamení. Velmi praktický při krmení štěpkovače. Čep 49/59 mm, plocha 0,23 m2, hmotnost 130 kg.

Drapáky
Trejon Multiforest nabízí širokou škálu drapáků vyrobených z materiálu Hardox®:

MF12 – Ø čepu 25mm; maximální otevření 1060mm, váha 49kg.
MF19 – Ø čepu 49mm; maximální otevření 950mm, váha 63kg.
MF26 – Ø čepu 49mm; maximální otevření 1250mm, váha 71kg.
MF30 – Ø čepu 49/59mm; maximální otevření 1450mm, váha 115kg.

Rameno a otočné tlumení
Šetřete rameno a jeho části tlumením. Nakládání a vykládání bude přesnější a pohodlnější.

Korba na Biomasu
Tato korba uvnitř vývážecího přívěsu bude chránit ulice od větviček a nečistot během přepravy. Vyrobeno z pozinkovaného materiálu a možné dodat pro MF80 a MF90.

Rotátory
Trejon Multiforest nabízí výběr z různých velikostí rotátorů s rozdílnými způsoby upínání.

Vysokopevnostní příruba
Možnost vertikálního nastavení oje, výměna za různé typy tažných ok a kulových hlav.

Pásy pro kola EcoTrack
Snižují tlak na půdu, zvyšují prostupnost terénem. Dostupné pro různé modely a rozměry kol. Bližší informace na požádání.

Podpěra do 3-bodého závěsu
Může být namontována přími do tříbodého závěsu traktoru. Dostupné pro většinu přívěsů a ramen. Možnost použití na štěpkovači.

Hydraulické podpěry
Teleskopické hydraulické podpěry jsou standardně u MF80E-MF90. Lze objednat jako výbavu na přání pro ostatní modely.

Držák řetězové pily
Vhodný pro většinu typů řetězových pil.

Zesílené disky kol
Hrubé a robustní zesílené disky kol pro ty nejtěžší podmínky.

Hydraulický naviják se směrovou kladkou
Bezpečné a stabilní umístění navijáku pod ramenem zajišťuje větší stabilitu přívěsu a větší nosnost ramene. Pro zvětšení tažného úhlu lze otočnou přibližovací kladku umístit na vršek nakládacího ramene. Tažná síla navijáku se 40m lana je 1700kg. Maximální délka lana 60m. Rádiové ovládání je ve standardu. Tažná síla 1700kg.

Pracovní LED světla
Posviťte si v brzkých ranních i pozdních večerních hodinách.

Pracovní plošina
Když stojíte na plošině, máte lepší přehled při nakládání a vykládání.

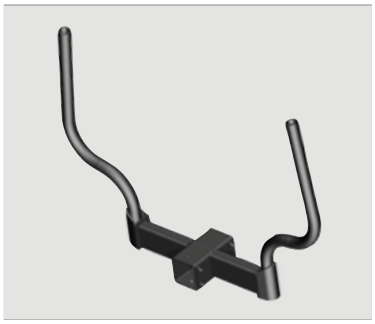

Přídavný pár klanic
Dovybavte svůj vyvážecí přívěs přídavným párem klanic. Usnadňují přepravu mnoha způsoby. Palivové dříví, klest, krátká polena atd.

Rampa pro světla se sklopnými kryty
Rampu pro světla lze objednat jako výbavu na přání. Kryty se světly lze sklopit k držáku klanic v případě ochrany světel v těžkém terénu, nebo když se přívěs nepoužívá.

Odnímatelná rampa pro světla
Odnímatelnou rampu i se světly lze objednat jako výbavu na přání. Jednoduchým způsobem ji odejmete, nebo připevníte.

Vlastní hydraulický systém
Hydraulický okruh s vlastním čerpadlem a olejovou nádrží. Pohon 540, nebo 1000 ot/ min. Průtok 90 l/min. Vlastní ovladač pro ovládání pojezdu. Možnost montáže na vývodovou hřídel traktoru, nebo na šasi přívěsu s pohonem kloubovou hřídelí.

Hydraulicky poháněný náboj kola
Nabízíme různé možnosti pohonu s odlišnými trakčními silami, pohon 2 nebo 4 kol. ”Multiforest” má profesionální řešení pro všechny modely s hydraulickým pohonem integrovaným do náboje kola. To umožňuje používání pásů. Velká trakční síla za všech podmínek. Zabudovaná uzávěrka diferenciálu. Minimální opotřebení pneumatik bez prokluzu hnacích kladek. (Pohon typu Robson).

Další příslušenství

Široká škála brzděných a nebrzděných táhel.

Schránka na nářadí, na pravé nebo levé straně přívěsu

Prodloužení rámu, prodloužení nakládací plochy až 1 m. (Záleží na modelu)

Různé velikosti pneumatik

Různé brzdové systémy

Dělící klanice, umožňuje třídit nakládku

Produced by Trejon of Sweden

© Trejon 11-16. Výrobce si vyhrazuje právo na změnu technických dat, modelové řady nebo designu. Stroje uvedené v katalogu mohou obsahovat výbavu na přání.

TREJON

Adresa:	Företagsvägen 9
PSČ:	911 35
Město:	Vännäsby
Země:	ŠVÉDSKO
Telefon	+46 935 399 00
Fax:	+46 935 399 19
E-mail:	info@trejon.se
DIČ:	SE556684539101

A good day.
A Trejon day.